BINDER官方微信公众号

BINDER
Best conditions for your success

恒温恒湿箱

KBF | KBF-S | KBF P | KBF LQC | KMF系列

中文版

恒温恒湿箱

KBF 系列	页面 6
KBF P 系列	页面 9
KBF LQC 系列	页面 12
KMF 系列	页面 15
选购件和配件	页面 18

在恒定的温度和湿度条件下检测材料性能，BINDER 恒温恒湿箱的表现令人折服。
此外，KBF P 或 KBF LQC 系列恒温恒湿箱还提供符合ICH长期测试要求的光照。再加上创新的光传感技术 Light Quantum Control (LQC)，一套用于箱体内的光照稳定性测试的可靠整体解决方案应运而生。使用 KMF 系列可以提供超宽温湿度试验条件，适用于严苛的测试，例如在 85 °C 和 85 % 相对湿度的条件下。

产品选择 恒温恒湿箱

	KBF › 页面 7	KBF P › 页面 9	KBF LQC › 页面 12	KMF › 页面 15
型 号				
115	•	–	–	•
240	•	•	•	•
720	•	•	•	•
1020	•	–	–	–
一般数据				
温度范围 [°C]	0…70	–	–	-10…100
温度范围_无照明盒 [°C]	–	0…70	0…70	–
温度范围_带100 %照明 [°C]	–	10…60	10…60	–
湿度范围 [%相对湿度]	10…80	10…80	10…80	10…98
以太网接口	•	•	•	•
USB 接口	•	–	–	•
强制对流	•	•	•	•
控制器和定时功能				
控制器显示屏		TFT 触摸屏		
斜坡函数功能	•	–	–	•
延时开	•	–	–	•
编程功能	•	•	•	•
周程序功能	•	•	•	•
可调节风扇转速	•	•	•	•
实时时钟	•	•	•	•
独立可调的温度安全装置 3.1级	•	•	•	•
声学温度报警	•	•	•	•
可视温度报警	•	•	•	•

• 标准配置

我们的优势

均匀的温度分布

KBF, KBF P, KBF LQC, KMF 系列

通过 BINDER APT.line™ 内腔预热技术，即使箱内进行满载试验，也能实现长期稳定运行。

直观的触摸屏控制器

KBF, KBF P, KBF LQC, KMF 系列

先进的新型触摸式控制器，带时段和实时编程，以及内部数据存储功能。

均匀的光照分布

KBF P, KBF LQC 系列

可灵活移动的照明盒以及带有符合 ICH-Q1B 要求的光源，确保光源的规范性以及光照的稳定性。

灵活的供水及排水装置

KBF, KBF P,KBF LQC,KMF系列

可以连接外部供水组件（见上图）。

KBF 系列 | 符合多种温湿度试验要求

BINDER KBF系列恒温恒湿箱可在各类条件下提供可靠稳定性的温湿度环境测试。从编程到文件记录，它能够满足各类严苛的要求。

性能特点

- 温度范围 : 0 °C - 70 °C
- 湿度范围 : 10 % RH - 80 % RH
- APT.line™ 预热腔技术
- 利用电容式湿度传感器和蒸汽加湿进行湿度调节
- 内腔由不锈钢制成
- 直观的触摸屏控制器 , 带时段和实时编程 , 带内部数据记录功能
- 由安全玻璃 (ESG) 制成的密封内门
- 2 个由不锈钢制成的搁板
- 带硅胶塞的检测孔 30 mm , 左侧
- 4 个稳固的脚轮 , 2 个带制动（240L及以上容积）

尺寸

型 号	内部容积 [L]	在线参数查询
KBF 115	102	› go2binder.com/cn-KBF115
KBF 240	247	› go2binder.com/cn-KBF240
KBF 720	700	› go2binder.com/cn-KBF720
KBF 1020	1020	› go2binder.com/cn-KBF1020

i

小贴士

获益于我们多年的丰富经验 , 敬请阅读我们的技术文章

要诀和技巧: > go2binder.com/cn-要诀和技巧
案例研究: > go2binder.com/cn-案例研究

所有细节在线
go2binder.com/cn-KBF

技术参数

描述	KBF 115	KBF 240	KBF 720	KBF 1020
尺寸 - 外部尺寸				
宽度 [mm]	880	925	1250	1250
高度 [mm]	1050	1460	1925	1925
深度 [mm]	650	800	890	1145
尺寸 - 内部尺寸				
宽度 [mm]	600	650	973	976
高度 [mm]	483	785	1250	1250
深度 [mm]	351	485	576	836
尺寸				
内部容积 [L]	102	247	700	1020
设备净重 (空载) [kg]	129	184	309	365
最大总负载 [kg]	100	100	150	150
每个搁板的最大负载 [kg]	30	30	45	45
温度性能数据				
温度范围 [°C]	0…70	0…70	0…70	0…70
温度偏差 [± K ,@40°C]	0.2	0.3	0.2	0.2
温度波动度 [± K]	0.1	0.1	0.1	0.5
气候性能数据				
温度范围 [°C]	10…70	10…70	10…70	10…70
温度偏差 [± K,@40°C/75%RH]	0.2	0.3	0.2	0.2
温度波动度 [± K,@40°C/75%RH]	0.1	0.1	0.1	0.1
湿度范围 [% RH]	10…80	10…80	10…80	10…80
湿度波动度 [±% RH,@40°C/75%RH]	≤2	1.5	1.5	1.5
电气数据				
额定功率 (230 V) [kW]	2	2.1	3.1	3.1
固件				
搁板数量 (标准/最多)	2/5	2/9	2/15	2/15

技术参数若有变更，恕不另行通知。

订购信息[订货编号]

其他细节：登录 www.binder-world.com > 搜索 > 输入订货编号。

额定电压	选购型号	KBF 115	KBF 240	KBF 720	KBF 1020
200…230 V 1~ 50/60 Hz	标准	9020-0320	9020-0322	9020-0324	9020-0326

▸ 相应设备可选的选购件、配件和服务请参见页面 18

所达标准摘要

- ICH Q1A(R2)

温湿度图表

KBF 115, KBF 240, KBF 720, KBF 1020

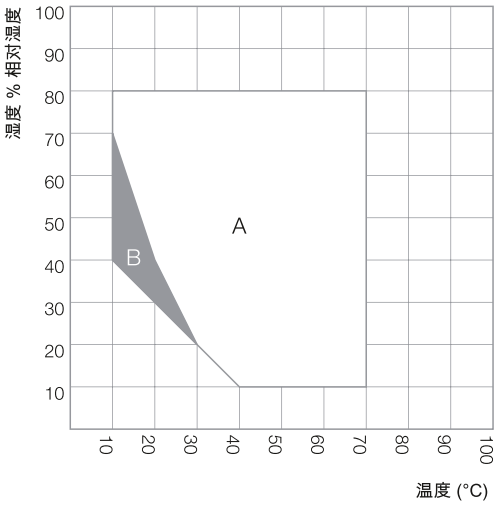

A: 长期稳定运行范围（无冷凝范围）
B: 不可长期运行范围（<24h）

温湿度图表（参考ICH试验条件）

KBF 115, KBF 240, KBF 720, KBF 1020

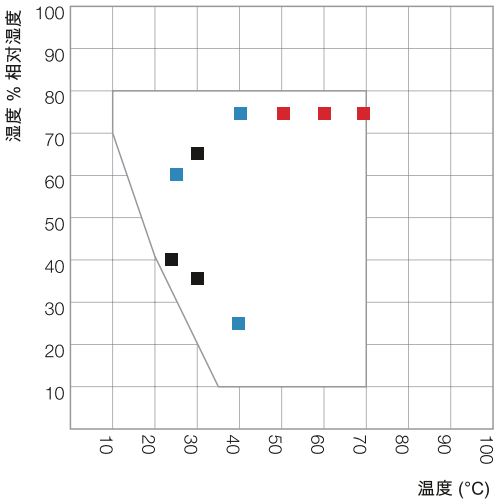

■ 长期测试 (ICH Q1A)
■ 加速测试 (ICH Q1A)
■ 压力测试 (ICH Q1A)

包括加装件和连接件的尺寸 [MM]

KBF 115

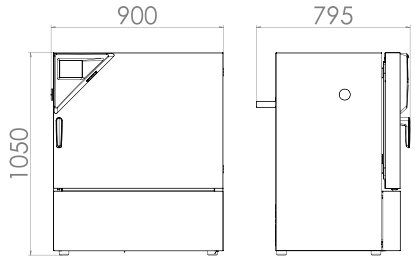

KBF 240

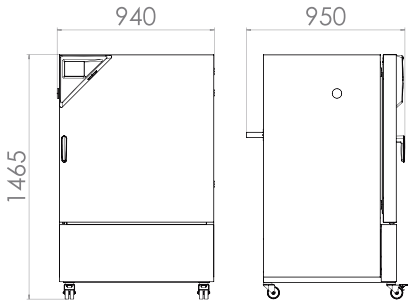

KBF 720

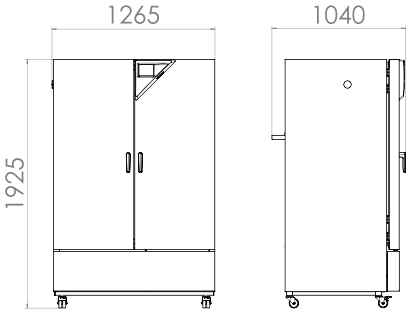

KBF 1020

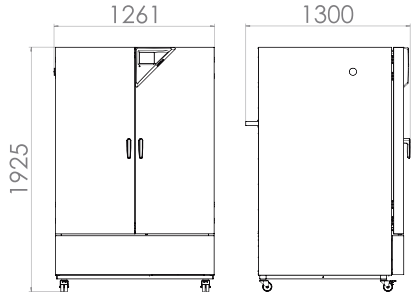

KBF P 系列 | 符合 ICH 要求的光源设计

KBF P 系列恒温恒湿箱装有符合 ICH 要求的光照设备，是光照稳定性测试方面的专家，可确保符合 ICH Q1B 的明确测试要求。同时，可移动的照明盒可提供均匀的光照环境。

性能特点

- 温度范围：0 °C - 70 °C
- 带光照的温度范围：10 °C - 60 °C
- 湿度范围：10% RH - 80% RH
- 位置可变的照明盒，提供符合ICH要求的紫外光及可见光源
- APT.line™ 预热腔技术
- 利用电容式湿度传感器和蒸汽加湿进行湿度调节
- 内腔完全由不锈钢制成
- 直观的触摸屏控制器，带时段和实时编程，带内部数据记录功能
- 由安全玻璃 (ESG) 制成的密封内门
- 不锈钢制成的搁板

尺寸

型号	内部容积 [L]	在线参数查询
KBF P 240	247	› go2binder.com/cn-KBFP240
KBF P 720	700	› go2binder.com/cn-KBFP720

小贴士

获益于我们多年的丰富经验，敬请阅读我们的技术文章

要诀和技巧: > go2binder.com/cn-要诀和技巧
案例研究: > go2binder.com/cn-案例研究

所有细节在线
go2binder.com/cn-KBFP

技术参数

描述	KBF P 240	KBF P 720
尺寸 - 外部尺寸		
宽度 [mm]	925	1250
高度 [mm]	1460	1925
深度 [mm]	800	890
尺寸 - 内部尺寸		
宽度 [mm]	650	973
高度 [mm]	785	1250
深度 [mm]	485	576
尺寸		
内部容积 [L]	247	700
设备净重 (空载) [kg]	213	374
最大总负载 [kg]	100	150
每个搁板的最大负载 [kg]	30	45
温度性能数据		
温度范围 - 无照明盒 [°C]	0…70	0…70
温度范围 - 带100%照明 [°C]	10…60	10…60
气候性能数据		
温度范围 - 无照明盒 [°C]	10…70	10…70
温度范围 - 带100% 照明 [°C]	10…60	20…60
温度偏差 - 带照明 [± K,@40°C/75%RH]	0.6	1.2
温度波动度 - 带照明 [± K,@40°C/75%RH]	0.2	0.2
湿度范围 - 带照明盒 , 带照明 [%RH]	10…75	10…75
湿度范围 - 无照明盒 [%RH]	10…80	10…80
湿度波动度 - 带照明 , [±% RH, @40°C/75%RH]	2	2
每个照明盒的光照数据		
符合 ICH 的照明 (可见光) [lx]	7500	9000
符合 ICH 的照明 (紫外光) [W/m²]	1.1	1.5
电气数据		
额定功率 (230 V) [kW]	2.4	3.5
固件		
搁板数量 (标准/最多)	2/7	3/12
照明盒数量 (标准/最多)	2/2	3/3

技术参数若有变更，恕不另行通知。

订购信息[订货编号]

其他细节：登录 www.binder-world.com > 搜索 > 输入订货编号。

额定电压	选购型号	KBF P 240	KBF P 720
200…230 V 1~ 50 Hz	标准	9020-0328	9020-0330

▸ 相应设备可选的选购件、配件和服务请参见页面 18

所达标准摘要

- ICH Q1A(R2)
- ICH Q1B

温湿度范围图

KBF P 240

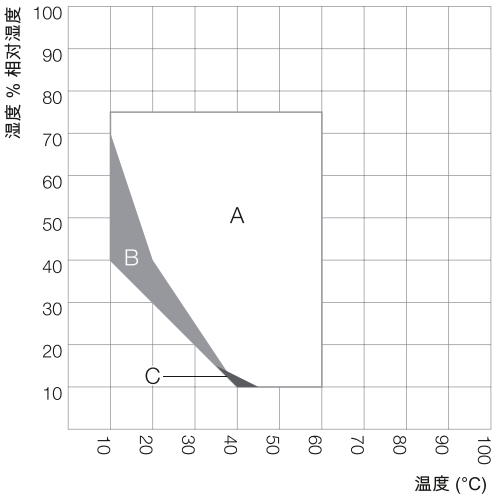

A : 长期稳定运行范围（无冷凝范围）
B : 不可长期运行范围（< 24h ）
C : 此区域可能会使技术参数发生偏差

KBF P 720

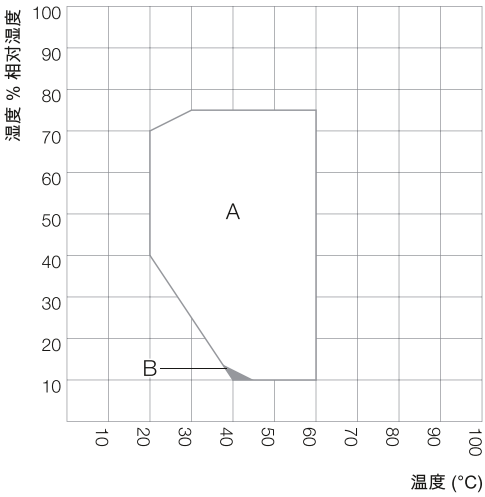

A : 长期稳定运行范围（无冷凝范围）
B : 此区域可能会使技术参数发生偏差

包括加装件和连接件的尺寸 [MM]

KBF P 240

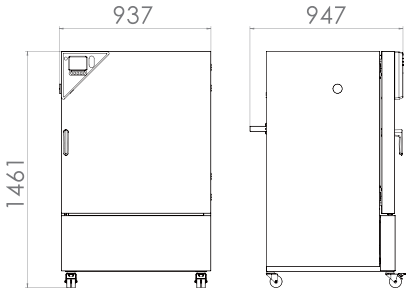

KBF P 720

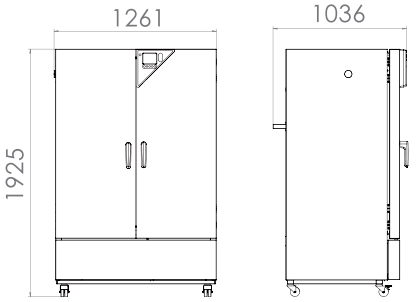

KBF LQC 系列 | 符合 ICH 要求的光照和总量控制设计

BINDER KBF LQC 系列恒温恒湿箱的特殊优势是已获得专利的针对光照稳定性测试的光度测量。两个 3D 球形传感器控制紫外光和可见光的光照总量。如果达到所需的光照总量，则箱体自动关闭。

性能特点

- 温度范围 : 0 °C - 70 °C
- 带光照的温度范围 : 10 °C - 60 °C
- 湿度范围 : 10% RH - 80% RH
- 位置可变的照明盒，提供符合 ICH 要求的紫外光及可见光源
- 通过球形光传感器，对紫外光及可见光进行独立的光照总量控制
- APT.line™预热腔技术
- 利用电容式湿度传感器和蒸汽加湿进行湿度调节
- 内腔完全由不锈钢制成
- 直观的触摸屏控制器，带时段和实时编程，带内部测量值记录
- 由安全玻璃 (ESG) 制成的密封内门

尺寸

型号	内部容积 [L]	在线参数查询
KBF LQC 240	247	› go2binder.com/cn-KBFLQC240
KBF LQC 720	700	› go2binder.com/cn-KBFLQC720

i

小贴士

获益于我们多年的丰富经验，敬请阅读我们的技术文章

要诀和技巧: > go2binder.com/cn-要诀和技巧
案例研究: > go2binder.com/cn-案例研究

所有细节在线
go2binder.com/cn-KBFLQC

技术参数

描述	KBF LQC 240	KBF LQC 720
尺寸 - 外部尺寸		
宽度 [mm]	925	1250
高度 [mm]	1460	1925
深度 [mm]	800	890
尺寸 - 内部尺寸		
宽度 [mm]	650	973
高度 [mm]	785	1250
深度 [mm]	485	576
尺寸		
内部容积 [L]	247	700
设备净重 (空载) [kg]	213	374
最大总负载 [kg]	100	150
每个搁板的最大负载 [kg]	30	45
温度性能数据		
温度范围 - 无照明盒 [°C]	0…70	0…70
温度范围 - 带 100%照明 [°C]	10…60	10…60
气候性能数据		
温度范围 - 无照明盒 [°C]	10…70	10…70
温度范围 - 带100%照明 [°C]	10…60	20…60
温度偏差 - 带照明 [± K,@40°C/75%RH]	0.6	1.2
温度波动度 - 带照明 [± K,@40°C/75%RH]	0.2	0.2
湿度范围 - 带照明盒 , 带照明 [% RH]	10…75	10…75
湿度范围 - 无照明盒 [% RH]	10…80	10…80
湿度波动度 - 带照明 [±% RH,@40°C/75%RH]	2	2
每个照明盒的光照数据		
符合 ICH 的照明 (可见光) [lx]	7500	9000
符合 ICH 的照明 (紫外光) [W/m²]	1.1	1.5
电气数据		
额定功率 (230 V)[kW]	2.4	3.5
固件		
搁板数量 (标准/最多)	2/7	3/12
照明盒数量 (标准/最多)	2/2	3/3

技术参数若有变更，恕不另行通知。

订购信息[订货编号]

其他细节：登录 www.binder-world.com > 搜索 > 输入订货编号。

额定电压	选购型号	KBF LQC 240	KBF LQC 720
200…230 V 1~ 50 Hz	标准	9020-0332	9020-0334

▸ 相应设备可选的选购件、配件和服务请参见页面 18

所达标准摘要

- ICH Q1A(R2)
- ICH Q1B

温湿度范围图

KBF LQC 240

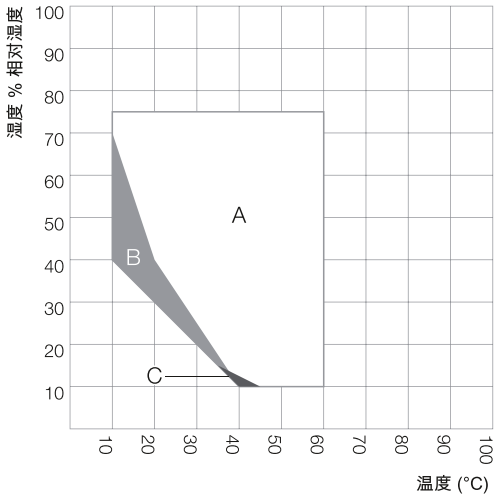

A : 长期稳定运行范围（无冷凝范围）
B : 不可长期运行范围（< 24h ）
C : 此区域可能会使技术参数发生偏差

KBF LQC 720

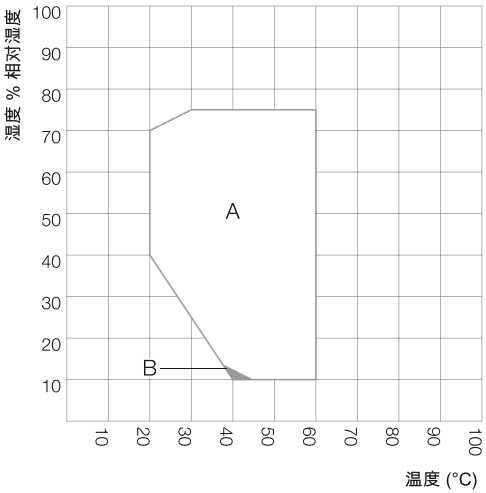

A : 长期稳定运行范围（无冷凝范围）
B : 此区域可能会使技术参数发生偏差

包括加装件和连接件的尺寸 [MM]

KBF LQC 240

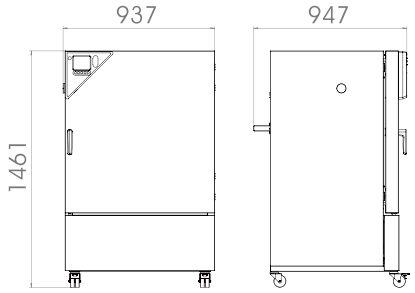

KBF LQC 720

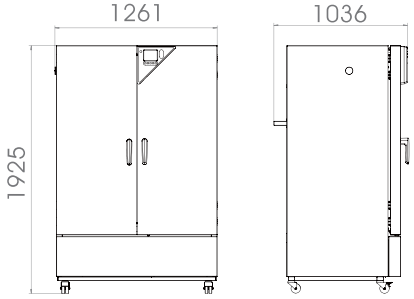

KMF 系列 | 超宽温度/湿度范围设计

BINDER KMF 系列恒温恒湿箱能够提供更宽泛的温湿度试验范围，确保在稳定性测试过程中提供恒定的试验条件。凭借其较小的占地空间及其灵活的供水方式赢得了诸多用户的青睐。超宽的温度和湿度范围适用于不同行业的不同试验需求。

性能特点

- 温度范围 : -10 °C - 100 °C
- 超宽湿度范围 : 10 % RH - 98 % RH
- APT.line™ 预热腔技术
- 利用电容式湿度传感器和蒸汽加湿进行湿度调节
- 内腔由不锈钢制成
- BINDER 通讯软件 APT-COM™ 3 Basic (基础) 版本
- 直观的触摸屏控制器 , 带时段和实时编程 , 带内部数据记录
- 由安全玻璃 (ESG) 制成的密封内门
- 由不锈钢制成的 1 个搁板
- 带硅胶塞的检测孔 30 mm , 左侧

尺寸

型号	内部容积 [L]	在线参数查询
KMF 115	102	› go2binder.com/cn-KMF115
KMF 240	247	› go2binder.com/cn-KMF240
KMF 720	700	› go2binder.com/cn-KMF720

小贴士

获益于我们多年的丰富经验，敬请阅读我们的技术文章

要诀和技巧: > go2binder.com/cn-要诀和技巧
案例研究: > go2binder.com/cn-案例研究

所有细节在线
go2binder.com/cn-KMF

技术参数

描述	KMF 115	KMF 240	KMF 720
尺寸 - 外部尺寸			
宽度 [mm]	880	930	1250
高度 [mm]	1050	1465	1925
深度 [mm]	650	800	890
尺寸 - 内部尺寸			
宽度 [mm]	600	650	973
高度 [mm]	483	785	1250
深度 [mm]	351	485	576
尺寸			
内部容积 [L]	102	247	700
设备净重 (空载) [kg]	127	179	295
最大总负载 [kg]	100	100	150
每个搁板的最大负载 [kg]	30	30	45
温度性能数据			
温度范围 [°C]	-10…100	-10…100	-10…100
平均加热速度依据 IEC 60068-3-5 [K/min]	1.3	0.8	0.7
平均冷却速度依据 IEC 60068-3-5 [K/min]	0.5	0.4	0.4
气候性能数据			
温度范围 [°C]	10…90	10…90	10…90
温度偏差 取决于设定值[± K]	0.2…1	0.1…1	0.1…1
温度波动度 取决于设定值[± K]	0.1…0.3	0.1…0.3	0.1…0.5
湿度范围 [% RH]	10…98	10…98	10…98
湿度波动度 取决于设定值 [±% RH]	≤2.5	≤2	≤2
电气数据			
额定功率 (230 V) [kW]	2	2.1	3.1
固件			
搁板数量 (标准/最多)	1/5	1/9	1/15

技术参数若有变更，恕不另行通知。

订购信息[订货编号]

其他细节：登录 www.binder-world.com > 搜索 > 输入订货编号。

额定电压	选购型号	KMF 115	KMF 240	KMF 720
200…230 V 1~ 50/60 Hz	标准	9020-0341	9020-0343	9020-0345

▸ 相应设备可选的选购件、配件和服务请参见页面 18

所达标准摘要

- ICH Q1A(R2)

温湿度范围图

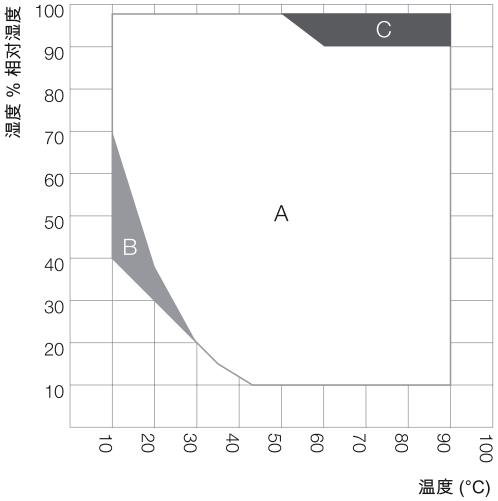

A : 长期稳定运行范围（无冷凝范围）
B : 不可长期运行范围（< 24h ）
C : 在内腔室内可能出现冷凝的区域

热补偿

KMF 115

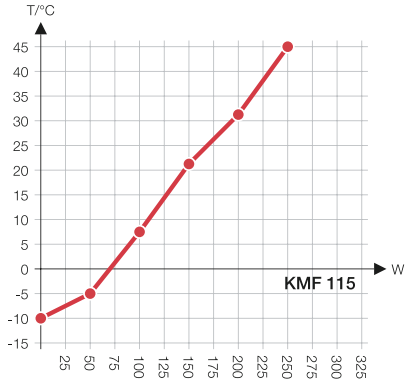

KMF 240

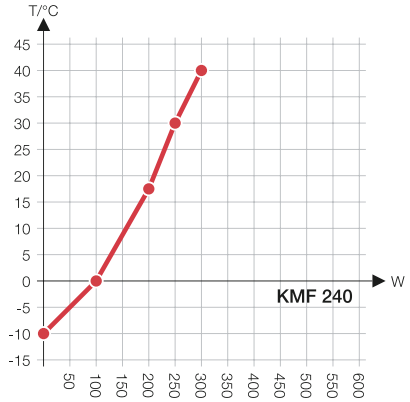

KMF 720

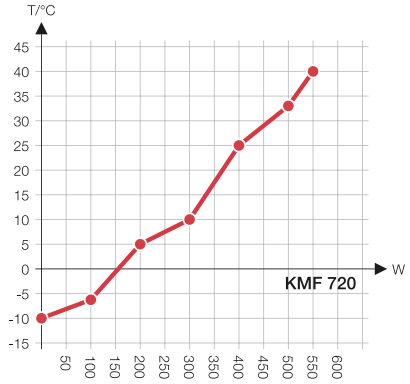

包括加装件和连接件的尺寸 [MM]

KMF 115

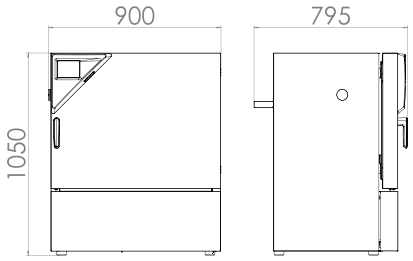

KMF 240

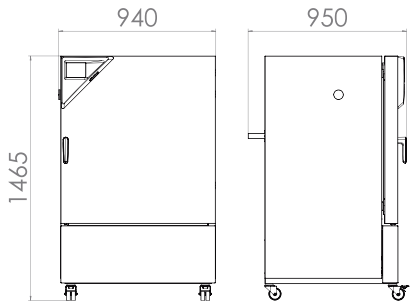

KMF 720

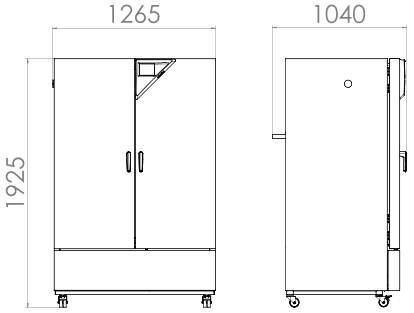

选购件和配件摘录

带硅胶塞的检测孔	用于放入外部测量装置。选择多样，可选择不同的直径和位置（左侧、右侧或上部） KBF, KBF P, KBF LQC, KMF系列
BINDER PURE AQUA 服务	用于水净化或进行脱盐处理，由外壳、软管组件和主机组成。 KBF, KBF P, KBF LQC, KMF系列
数据记录仪套件 TH	独立记录温度和湿度数据。匹配的产品解决方案包含多种有用的配件：从 BINDER 设备上记录仪的固定装置到电缆接入辅助装置，再到传感器支架。 KBF, KBF P, KBF LQC, KMF系列
LED 光带套件	LED光带可提供三种不同长度（30，50，90cm)。可简单方便地放置于BINDER设备内，包括不同的固定方法及控制器。可根据需要增加附加光带。 KBF 系列
服 务	在保养服务协议范畴内，可以享受安装、维护、校准、验证或质保服务，或者可以针对各个单项享受相应服务。更多信息请查看配件和服务章节。 KBF, KBF P, KBF LQC, KMF系列
BINDER INDIVIDUAL	基于BINDER 系列产品，我们可研发和实现个性化解决方案，作为单独设备生产或进行小批量供货。所有产品均经过检测和认证，供货时可保证完整的功能和质保。更多信息请查看配件和服务章节。 KBF, KBF P, KBF LQC, KMF系列

▸ 所有附加项在线 go2binder.com/cn-选购件与配件

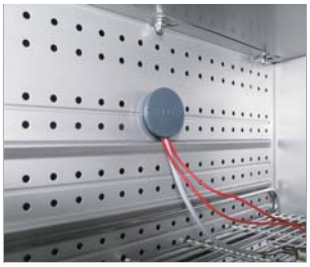
带硅胶塞的检测孔

BINDER PURE AQUA 服务

数据记录仪

LED光带套件

恒温恒湿箱
Solid.Line

KBF-S Solid.Line 系列	页面 22
选购件和配件	页面 25

BINDER 推出全新一代 Solid.Line 系列产品，该系列代表着卓越的产品，同时兼具超高的性价比。全新的 Solid.Line 的产品将一如既往地保持超高的，源于“德国制造”的BINDER品质保证。

产品选择 恒温恒湿箱 SOLID.LINE

	KBF-S 系列 › 页面 22
型号	
240	•
720	•
一般数据	
温度范围 [°C]	0…70
湿度范围 [% 相对湿度]	10…80
以太网接口	•
USB 接口	•
强制对流	•
控制器和定时功能	
控制器显示屏	LCD
可调节风扇转速	•
独立可调的温度安全装置 3.1 级	•
声学温度报警	•
可视温度报警	•

• 标准配置

我们的优势

精确且快速的加湿

KBF-S 系列

采用获得专利的新型超长寿命蒸汽加湿系统和电容式湿度传感器实现。

均匀的温度分布

KBF-S 系列

通过 BINDER APT.line™内腔预热技术，即使箱内进行满载试验，也能实现长期稳定运行。

无电化学腐蚀危险

KBF-S 系列

内腔和所有固件均采用不锈钢制成，不会形成铝氧化物或铜氧化物。

KBF-S Solid.Line 系列 | 符合温湿度试验要求

BINDER KBF-S 系列恒温恒湿箱是用于在长期恒定的气候条件下进行精准的稳定性测试的专业产品。该系列产品是为制药行业内针对 ICH QIA 要求而进行的长期稳定性测试和加速稳定性测试而设计的专业化设备。即使在满载状态下，凭借其出色的性能，仍可提供稳定的温湿度环境。

性能特点

- 温度范围：0 °C ~ 70 °C
- 湿度范围：10 % RH ~ 80 % RH
- APT.line™ 内腔预热技术
- 利用电容式湿度传感器和蒸汽加湿进行湿度调节
- LCD 显示屏用于显示温度和湿度以及附加信息、警报
- 通过 USB 可读取内部数据记录器及测量值数据
- 设备自检功能用于全面的状态分析
- 内腔完全由不锈钢制成
- 2 个由不锈钢制成的搁板
- 带硅胶塞的检测孔 30 mm，左侧

尺寸

型号	内部容积 [L]	在线数据页
KBF-S 240	247	› go2binder.com/cn-KBF-S240
KBF-S 720	700	› go2binder.com/cn-KBF-S720

所有细节在线
go2binder.com/cn-KBF-S

技术参数

描述	KBF-S 240	KBF-S 720
尺寸 - 外部尺寸		
宽度 [mm]	925	1250
高度 [mm]	1460	1925
深度 [mm]	800	890
尺寸 - 内部尺寸		
宽度 [mm]	650	973
高度 [mm]	785	1250
深度 [mm]	485	576
尺寸		
内部容积 [L]	247	700
设备净重 (空载) [kg]	161	284
最大总负载 [kg]	100	150
每个搁板的最大负载 [kg]	30	45
温度性能数据		
温度范围 [°C]	0…70	0…70
温度偏差 [± K，@ 40 °C]	0.3	0.3
温度波动度 [± K]	0.1	0.1
气候性能数据		
温度范围 [°C]	10…70	10…70
温度偏差 [± K，@40 °C / 75 % RH]	0.3	0.3
温度波动度 [± K，@40 °C / 75 % RH]	0.1	0.1
湿度范围 [% RH]	10…80	10…80
电气数据		
额定功率 (230V) [kW]	1.4	2
固件		
搁板数量 (标准/最多)	2/9	2/15

技术参数若有变更，恕不另行通知。

订购信息[订货编号]

其他细节 : 登录 www.binder-world.com > 搜索 > 输入订货编号。

额定电压	选购型号	KBF-S 240	KBF-S 720
200…230 V 1~ 50/60 Hz	标准	9020-0366	9020-0368

▸ 相应设备可选的选购件、配件和服务请参见页面 25

所达标准摘要

- ICH Q1A(R2)

温湿度图表 (参考ICH试验条件)

KBF-S 240, KBF-S 720

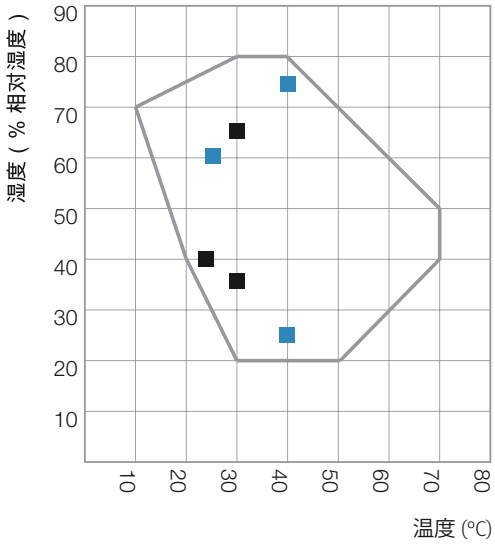

■ 长期测试 (ICH Q1A)
■ 加速测试 (ICH Q1A)

包括加装件和连接件的尺寸 [MM]

KBF-S 240

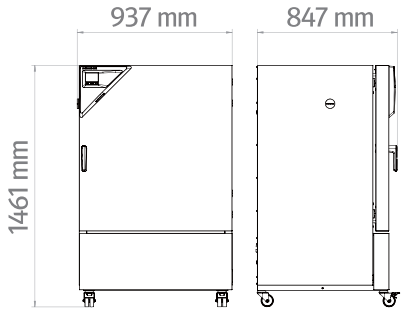

KBF-S 720

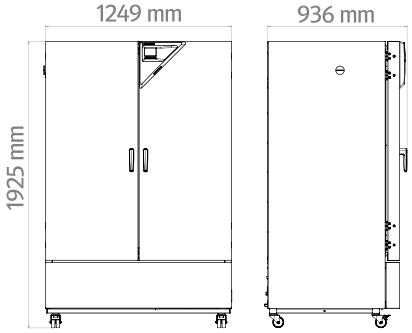

选购件和配件摘录

带硅胶塞的检测孔	用于放入外部测量装置。选择多样，可选择不同的直径和位置（左侧、右侧或上部） KBF-S 系列
便捷的供水	水罐通过磁性支架灵活定位，水罐的软管连接带有实用的快速接头和止水功能。 KBF-S 系列
数据记录仪套件 TH	独立记录温度和湿度数据。匹配的产品解决方案包含多种有用的配件：从 BINDER 设备上记录仪的固定装置到电缆接入辅助装置，再到传感器支架。 KBF-S 系列
服务	在保养服务协议范畴内，可以享受安装、维护、校准、验证或质保服务，或者可以针对各个单项享受相应服务。更多信息请查看配件和服务章节。 KBF-S 系列

▸ 所有附加项在线 go2binder.com/cn-选购件与配件

带硅胶塞的检测孔

便捷的供水

数据记录仪

服务

BINDER 产品系列

- 二氧化碳培养箱
- 培养箱
- 低温培养箱
- 植物培养箱
- 超低温冰箱
- 干燥箱和烘箱
- 安全型干燥箱
- 真空干燥箱
- 恒温恒湿箱
- 环境模拟箱

产品新闻，不容错过 ——

关注 BINDER 新闻资讯，
掌握最新动态

立即登录

go2binder.com/cn-新闻登录

BINDER

Best conditions for your success

宾德环境试验设备（上海）有限公司

BINDER Environmental Testing Equipment (Shanghai) Co.,Ltd.

上海市浦东新区张江高科技园区科苑路88号德国中心1号楼617室

Room 617, Tower 1, No 88,Keyuan Road, Shanghai ,P.R.China,201203

Tel +86 21 6858 0825 Fax +86 21 6858 0829 china@binder-world.com

www.binder-world.com

KBF 201809-06