壳牌便携式油液在线智能诊断系统 (SLMS04_PS2 / SLMS05_PS2)

产品介绍

壳牌便携式油液在线智能诊断系统，采用轻量化的设计方案，配置高精度油液传感器，实现油品状态的实时或离线监测和诊断。其具有结构尺寸小，重量轻，便捷部署的特点，可满足客户多台设备、多种油品的状态检测需求。

该产品功能配置丰富，利用壳智汇云平台先进算法可提供精确的油液分析和建议。

该产品具备本地显示和远程无线传输多类型数据呈现，还具备云端和本地历史数据查询功能，相比传统便携式产品更适应客户需求。

壳牌便携式油液在线智能诊断系统
SLMS04_PS2 / SLMS05_PS2

功能特点

- 检测指标多样，可同时检测污染度（或金属磨粒）、40℃运动粘度、密度、水分、油品品质等多个技术指标；
- 进样、检测、冲洗自动进行，智能化程度高；
- 检测准确，稳定性好，灵敏度高；
- 智能化中文及图形界面，用户操作使用方便；
- 内置4G无线及Wifi数据传输系统，可自动或手动快速将数据传输到云端；
- 设备自带锂电池供电，亦可使用AC220V交流电源，方便检测；
- 可生成电子报告，并可选配打印机进行报告打印；
- 智能化分析软件，内置设备数据库，根据阈值快速判断设备润滑状态并进行预警。

设备参数

系统参数

项目	参数
工作压力	≤20 bar
数据有线输出	USB
远程云端访问	4G/WIFI云端数据透传
采样频率	10秒（可调）
电池参数	6000mAh/24V
设备重量	12.5kg

检测范围

项目	参数	精度
运动粘度	SLMS04_PS2：25-400cst /SLMS05_PS2:100-1200cst	±5%
油品密度	0.65~1.35g/ml	±3%
水分含量	0~10000ppm（以具体油样标定为准）	±10%
水活度	0-1	±3%
介电常数	1-6	±3%
污染度 (SLMS04_PS2)	标准：NAS 1638或ISO 4406 通道：1μm、2μm、5μm、10μm、15μm、25μm、50μm、100μm 或1μm、4μm、6μm、10μm、14μm、21μm、38μm、70μm	±1污染度等级
磨损颗粒 (SLMS05_PS2)	≥50μm（铁磁） ≥150μm（非铁磁）	
温度	-20~100℃	±1℃

备注：以上所有参数均是在壳牌标准条件下测试的典型值，不作为现场验收依据。

设备参数

其他指标

工作温度	-30~85C
工作湿度	≤70%
电源要求	内置锂电池或220V AC，50Hz

备注：以上所有参数均是在壳牌标准条件下测试的典型值，不作为现场验收依据。

产品设计与结构参数
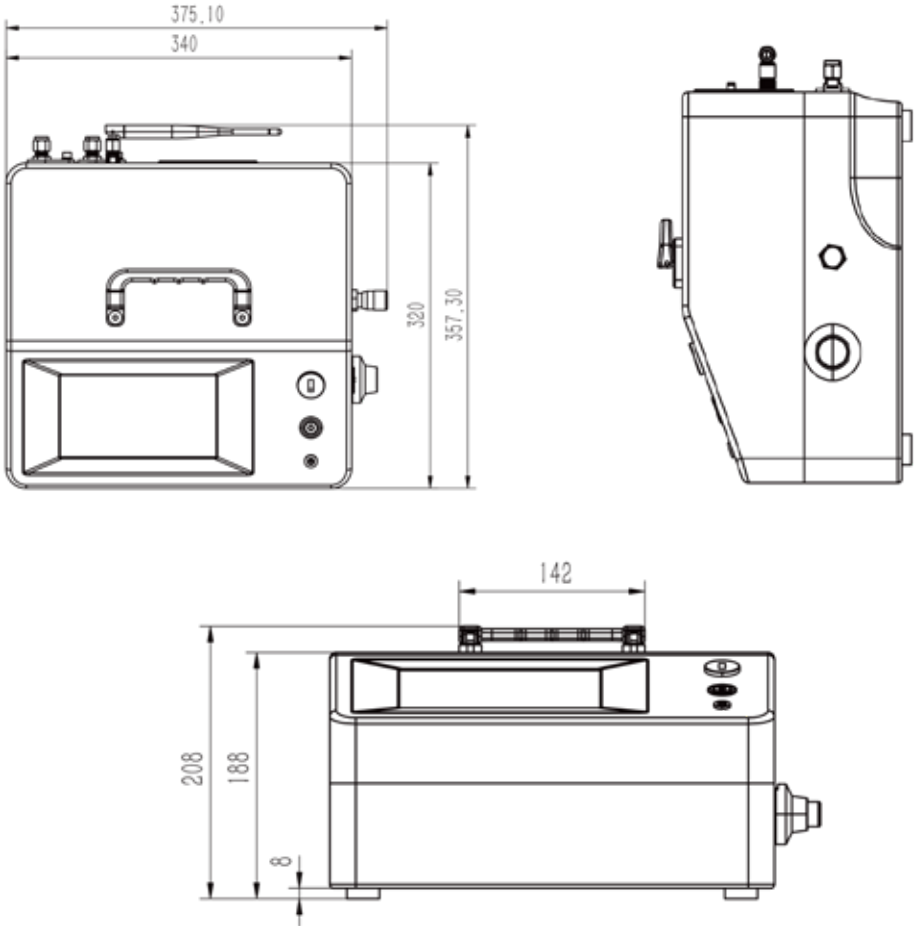
外观尺寸：长×宽×高 (357.3mm×375.1mm×208mm，含按键及提手)