色度仪

实时色度监测

外形小巧、功能丰富

色度仪

TC-A100-470/TC-50-390

变换器

SC-T3

显示器

TC-100H

外形尺寸图

TC-A100-470/TC-50-390

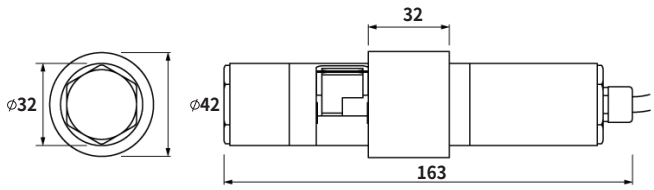

SC-T3

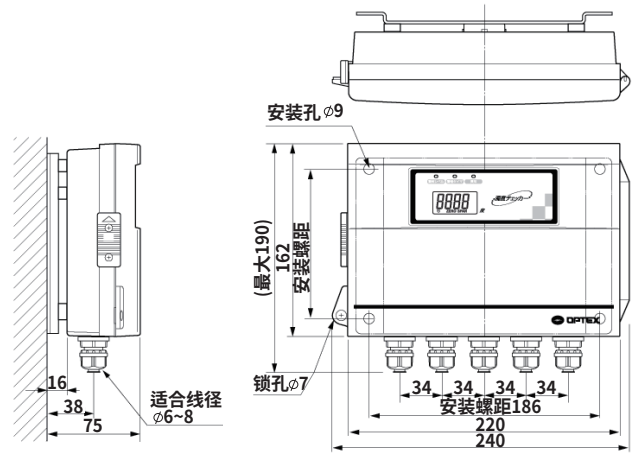

(mm)

参数规格

型号	TC-A100-470	TC-50-390
测量范围	吸光度：0.00-1.00	色度：0-50度（铂钴度标准）
测量波长	470mm	390mm
光路长度	大约20mm	
供电电压	DV12±10%	
耗电	正常时：30mA以下、清洗时：240mA以下（除模拟信号输出）	
输出	模拟（4-20mA）信号输出：电阻负荷300Ω以下	
	4mA:0.00　20mA:1.00	4mA:0度　20mA：50度
输入	校准信号输入	
清洗装置	--	
清洗时间	接入电源之后立即清洗1次，之后每30分钟自动清洗1次	
工作温度	0～40°（不结冻）	
主要材质	SUS316L 蓝宝石玻璃 氟橡胶 EPDM POM	
尺寸	⌀32×163mm（除水平悬挂附件）	
重量	930g	
防护等级	IP68 水深2米以内（沉入式）	
线缆长度	10米	
附件	变送器（SC-T3） 显示器（TX-100H） 安装配件（TA-1） 包养工具（TC-MK）	

型号	SC-T3
电源	AC100～240V±10%　50/60Hz
功率	正常时:8VA以下、洗净时:16VA以下(包含传感器，模拟信号输出入20mA时)
显示分辨率	TC-100:0.1　TC-500:1　TC-3000:5
输出	校正输出传感器用电源(DC12V)信号输出(模拟4-20mA、电阻负荷300Ω以下) 自我诊断输出(无电压C接点 容量AC240V 1A电阻负荷)报警输出(无电压C接点 容量AC240V 1A电阻负荷)
输入（传感器）	传感器信号输入(模拟4-20mA、输入电阻约100Ω)自我诊断输入
工作温度	-20～+50℃ 湿度95%Rh以下(避免阳光直射)
主要材质	聚碳酸酯
尺寸	HXWXD=162X240X75mm
重量	约1.6kg(包含安装五金)
防护等级	IP65(防喷流型)
选购件	TP-FK2　PS-1

规格参数及设计若有变更，恕不另行通知。

OPTEX

OPTEX CO., LTD. (ISO 9001 Certified / ISO14001 Certified)
5-8-12 Ogoto, Otsu, Shiga, 520-0101 Japan
TEL:+81-77-579-8670 FAX:+81-77-579-8190
http://www.optex.co.jp/e/sec

奥泰斯电子（东莞）有限公司上海分公司
地址：中国上海市徐汇区天钥桥路325号嘉汇国际广场2812室
电话：+86-21-34600672/73 34606166/77
传真：+86-21-34600675
http://www.optexchina.com