Explorer®专业型分析天平

奥豪斯隆重推出智能、直观的全新的Explorer专业天平——性能卓越，超乎想像！

奥豪斯Explorer天平具有便捷的图形界面软件SmarText™ 2.0，并配有防静电涂层玻璃防风罩，提高了天平称量性能，且Explorer采用分体模块化设计，可以与称量基座进行分离，通过尖端技术与功能化的设计，Explorer实现了称量的精确性，以提高您在实验室操作的效率。

- **智能化的性能**—Explorer具有优化的天平线性和重复性功能，提高了天平滤波性，保证了天平的稳定。所有型号都具备AutoCal™自动校准功能。这些特性提升了操作者的工作生产效率及产量。
- **直观的操作**—超大彩色触摸显示屏，可识别图标符号，14种独有的应用程序，并可调整显示屏角度，使Explorer的使用更为便捷。
- **巧妙的设计**—称量基座可与显示屏分离，可在各种工作环境下灵活使用，无轨道掀盖式设计提供了对称量室毫无障碍的使用空间，提升了天平的稳定性。
- **卓越的无线感应**—Explorer天平具有四个非接触式无线感应器，用于控制去皮、打印、校准、等其他可选功能的免接触天平操作。

百年经典 美国奥豪斯 100 Since 1907

Explorer®专业型分析天平

智能性能

Explorer天平仅在数秒钟内就可提供精确的称量结果，提高了操作者的工作生产效率及产量，稳定时间提高50%。

- **快速稳定时间**
  - 提高运营效率
  - 提高产量
  - 提高生产效率
- **优化的天平线性和重复性**
  - 提供精确的可重复称量结果
- **卓越的天平滤波功能**
  - 提供不稳定环境中的天平稳定性

直观的软件

SmarText™ 2.0是一款使用便捷的图形界面软件，包含14个应用程序、QWERTY英文数字键区以及最小称量值等应用功能。

- **彩色VGA显示屏有可识别图标，提供简单直接的菜单导航**
  - 高分辨率5.7英寸(145mm)彩色TFT显示屏
  - 坚固耐用的触摸屏，方便使用者用手指或者手写笔的直接点触按键，快速反应
- **14个内置应用程序，满足实验室和工业领域的各种行业需求**
- **最小称量值性能，方便用户输入已知最小称量值，并以颜色区分**
- **QWERTY键盘和数字键区方便使用者快速输入GLP和GMP数据或者其他数据**
- **操作管理员功能**
- **天平内置数据库功能可以存储设置和称量数据**
- **天平自带兼容的RS232命令的功能**
- **通过外部脚踏开关附件，可以实现清零、去皮或打印操作**
- **检重称量功能有听觉和视觉指示反馈的信息条**

精工细作的防风罩

Explorer的防风罩由抗静电涂层玻璃制成，提供清晰的、充足的称量空间。

- **无轨道掀盖式设计提供了对称量室毫无障碍的使用空间**
- **天平侧门，最大至160mmx240mm让您可以自由放置和取出大体积的称量物品或大型容器**
- **抗静电涂层玻璃帮助消除吸附在称量室时的静电。静电可能对称量结果产生影响**
- **侧门在顶部安装轴承无缝滑行，帮助预防当天平风罩门边不清洁时可能出现的卡住情况**
- **无需工具安装和拆除的风罩结构，使得Explorer天平非常易于清洁**
- **当天平在低照明环境中使用的时候，可以提供秤盘照明灯，以点亮称量室。**

卓越的无线感应

Explorer天平具有四个非接触式无线感应器，用于控制去皮、打印、校准、等其他可选功能的免接触操作。

- **免接触的天平操作**
  - 提高称量效率
  - 减少接触天平面板，提高天平的服务使用时间
  - 降低手接触后产生的污染
- **称量基座和传感器上各配有两个无线传感器，可以进行单独设置从而实现无线感应操作**

Explorer®专业型分析天平

智能校准

AutoCal™对天平每天进行自动校准，确保称量数值的可靠性和准确性。

- 全自动内部校准系统
- 无需额外购买外部砝码
- 避免维护外部砝码的花费
- 当感应到温度变化过大可能影响称量精度时，每隔11个小时或温度每变化1.5˚C天平自动启动校准。

直观的用户设置

Explorer是行业内使用最为便捷的专业天平之一，具有水平调节辅助示意图和内置用户帮助菜单功能，是一款取出包装即可方便使用的产品。

- 水平泡自动背光闪烁显示，提示客户使用天平前需调节水平
- 人工工学设计的调节指轮可以轻松方便地对天平进行水平调节
- 水平调节的辅助示意图帮助用户快速确定哪些水平调节指轮需要进行调节
- DDE数据同步采集工具帮助将数据直接输出为至Microsoft Excel表格
- 详细的指导说明信息条在整个应用功能使用过程中为用户提供指南
- 内置的用户帮助菜单详细解释天平的使用功能
- 包括中文在内的，多达11种操作语言菜单

精工细作的分体模块化设计

Explorer采用模块化设计，天平的彩色触摸屏可以与称量基座进行分离。

- **显示屏特性：**
  - 可选择不同角度调整来优化浏览
  - 通讯端口，包括标准USB和RS232数据接口，以及可选配第三个端口，RS232或以太网
  - 左侧和右侧电缆引出卡槽，便于安装
  - 分体模块化设计，方便外接显示立柱和墙壁的安装
  - 显示屏的防尘罩对环境严苛使用提供保护
  - 延长线附件可以延展至远程使用，最大距离可达3m。
- **称量基座特性：**
  - QuadraStance™设计上配有四个可调节指轮
  - 坚固耐用的铝压铸金属底部机壳
  - 可选式显示屏和称量基座分开安装
  - 底部电缆收纳设计

应用

奥豪斯Explorer高级应用程序使得最复杂的实验室称量也极为简单。
不论它是用于测定最初和最终重量之间的差别或者用于测定固体和液体的密度，Explorer无需耗时的人工计算和数据记录。高清晰度显示器和创新性用户界面使得天平设置和应用使用无比轻松。

Explorer®专业型分析天平

称量应用模式

称量
按照选择的称量单位，称量物品的重量。也可提供最小称量功能。

百分比称量
依照预先设定的参考重量，称量计算显示样品重量与参考重量的百分比值。

动物/动态称量
称量不稳定的样品。利用天平在存放时间内读取不稳定输出的平均值。

求和
称量多个物体的累加重量。求和总重量可能超过天平的最大量程。

差异称量
存储样品初始重量，计算从最初重量到最终重量之间的差别。

峰值保持
捕捉并存储称量过程中的最大重量。可以捕捉稳定和不稳定重量。

计件
基于样品单重进行计件。有标准计件、检重计件或加样计件等模式。

移液器校准
通过内置水密度表，根据重量分析移液器准确度和精确度的功能。

检重称重
根据目标限值对于样品的总量进行对比检重。可以选择标准检重、重量检重、百分比检重。

目标值称量
给容器进行加注到目标重量。
进程条显示加注时的称量状态。

配方配比
用于混合和配方制作。成份的数量可以从2到99。

密度测量
测定密度大于水的固体的密度，密度小于水的固体、液体或多孔渗水材料的密度测定。

成份成本计算
根据已知样品的成本和数量，通过称量得知总成本的称量方式。

SQC (标准质量控制)
检测和/或控制过程来消除加料不足和加料过多。

型号	EX124	EX224	EX324	EX223	EX423	EX623	EX1103	EX2202	EX4202	EX6202	EX10202	EX6201	EX10201
最大称量值(g)	120	220	320	220	420	620	1100	2200	4200	6200	10200	6200	10200
可读性(g)	0.0001			0.001				0.01				0.1	
重复性(sd) (g)	±0.0001			±0.001				±0.01				±0.1	
线性误差(g)	±0.0002			±0.002				±0.02				±0.1	
稳定时间(秒)	≤2		≤3	≤1.5				≤1					
称量应用	简单称量、百分比称量、计件称量、检重称重、动态/动物称量、目标值称量、求和、配方配比、差异称量、密度测量、峰值保持、成本计算、移液器校准和SQC (统计质量控制)												
称量单位	克、毫克、千克、克拉、盎司、金衡制盎司、磅、本尼威特、格令、牛顿、Momme、Mesghal、香港两、新加坡两、台湾两、Tical、Tola、Baht、三个自定义单位												
校准	AutoCal™每Δ1.5˚C或11小时间隔进行自动校准，以及外部校准												
去皮范围	全量程												
电源要求	交流适配器输入：100-240 VAC 0.6A 50-60 Hz												
运行湿度范围	20%到85%												
显示屏类型	全色VGA图形显示屏，4线电阻式触摸屏												
显示屏尺寸	145 mm (对角线)												
显示屏机壳尺寸 (W x H x D)	195 x 90 x 154 mm												
称量基座尺寸 (W x H x D)	230 x 350 x 393 mm							230 x 98 x 393 mm					
通讯接口	RS232, USB												
操作温度范围	10˚C至30˚C												
操作湿度范围	31˚C温度湿度15%至80%												
贮存条件	-10˚C至60˚C，相对湿度10%至90%，无冷凝												
称盘尺寸	Ø 90 mm			Ø 130 mm				190 x 200 mm					
净重	6.9 kg							4.3 kg		5 kg			
运输重量	9.6 kg							6.8 kg		7.4 kg			
运输尺寸	55 x 38.5 x 55.1 cm							55 x 38.5 x 29.1 cm					

产品尺寸图

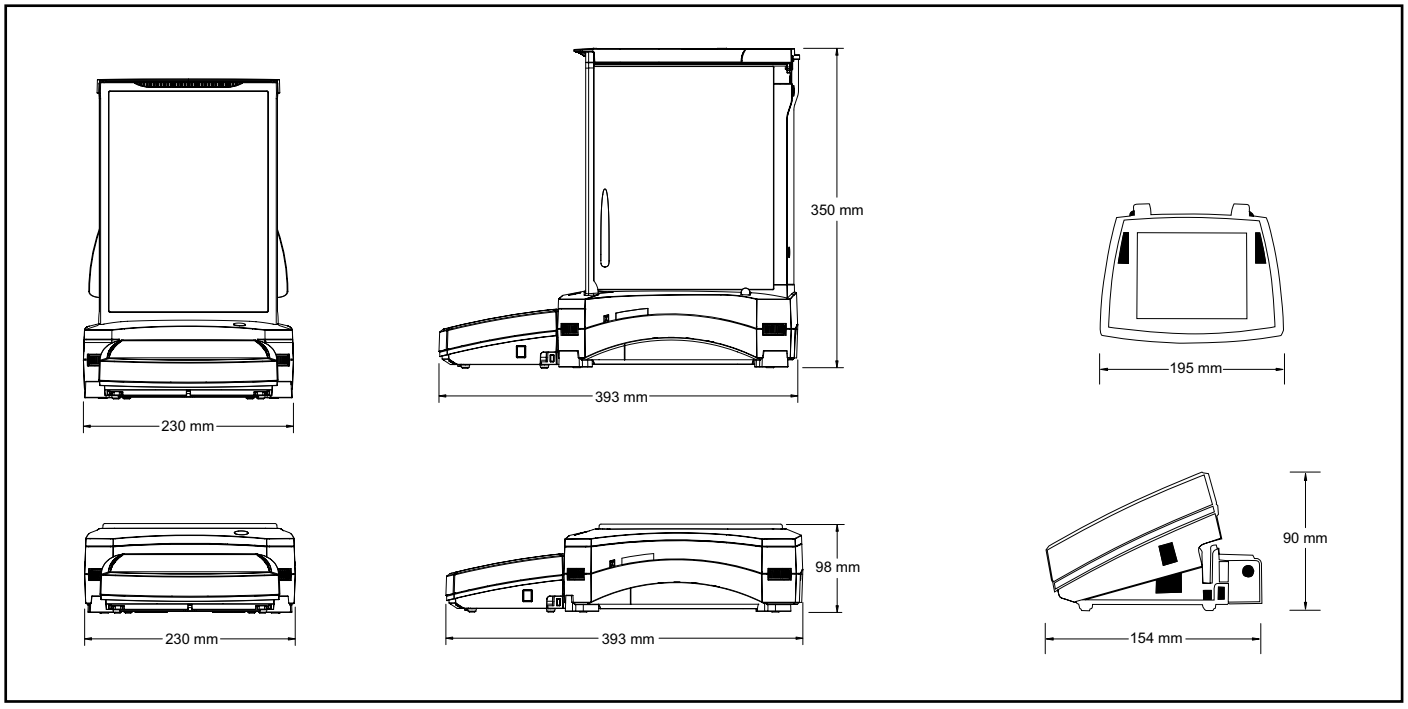

Explorer®专业型分析天平

附件

	零件号
外接显示立柱	83021102
RS232延长线	83021083
密度测定组件(0.1mg和1mg天平)	80253384
简易风罩	83021084
防盗锁	80850043
打印机SF42	12200002
电缆线(9孔-25针)	12000028
电缆线(9针-25针)	80500571/C
USB接口电缆	83021085
第二RS232接口组件	83021081
以太网接口组件	83021082
脚踏开关组件	83021086

Optional Tower Mount

奥豪斯始终致力于其产品功能的改进工作。基于该原因，产品的技术规格亦会受到更改。奥豪斯公司保留修改的权利。如有变更，恕不另行通知。

12390107 Printed in P.R. China 2011/07

奥豪斯仪器(上海)有限公司
Ohaus Instruments(Shanghai) Co., Ltd.
地址：上海市桂平路471号7号楼6楼
邮编：200233
电话：(021)64855408
传真：(021)64859748
http://www.ohaus.com.cn
客户咨询邮箱：inquirychina@ohaus.com
售后服务邮箱：ohausservice@ohaus.com

OHAUS®